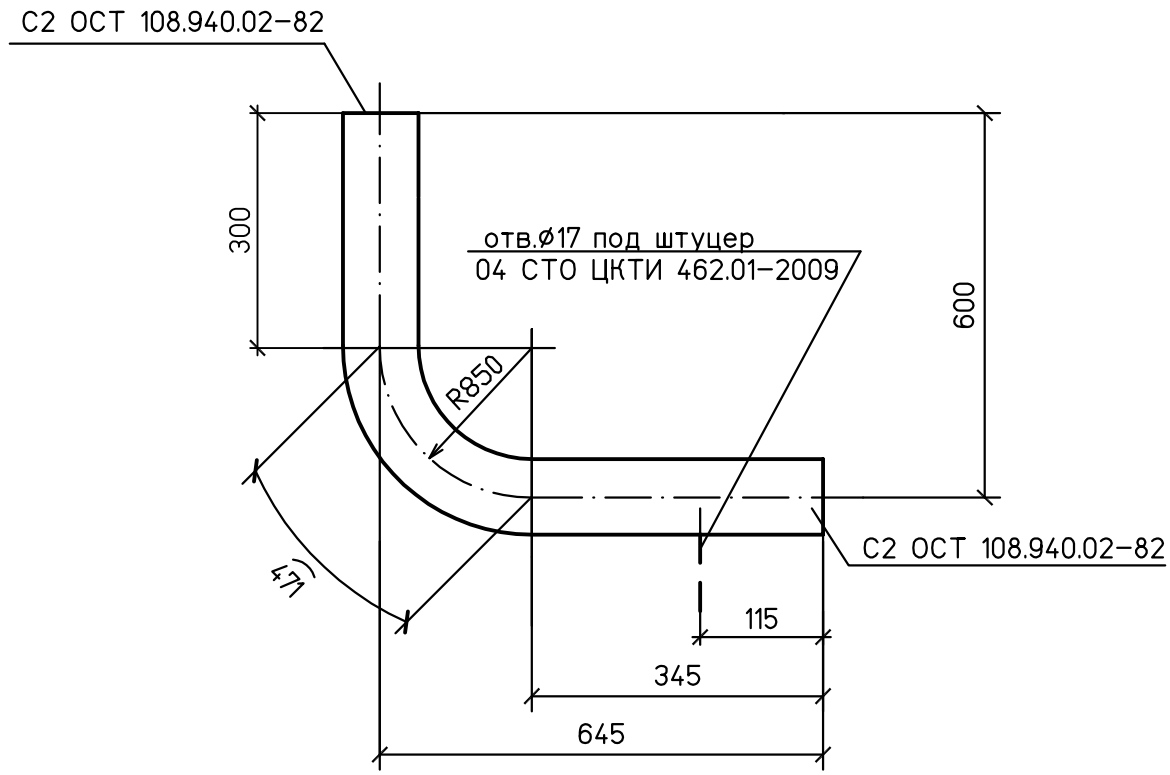


## Спецификация деталей

| Поз | Обозначение | Наименование | Кол. | Материал | Масса, кг | | Приме-чание |
|---|---|---|---|---|---|---|---|
| | | | | | ед. | общ. | |
| 1 | по настоящему чертежу | Отвод гнутый 90°-76х9 345х300х1116-R300 | 1 | 15ГС ТУ 14-3-460-75 | 16,95 | 16,95 | |

1 Среда: вода
2 Рабочие параметры: Рр=18,5 МПа, tр=160°С.
3 Категория трубопровода I,4 по ПБ 10-573-03.
4 Изготовление и маркировка по ТУ ОСТ24.125.60-89.
5 Монтажный чертеж №1350.12.38А-30UHJ-1600-TD л.29.

Взам. инв. №

Подпись и дата

Инв. № подл. 83547

| Изм. | Кол.уч. | Лист | №док. | Подп. | Дата |
|---|---|---|---|---|---|

1350.12.38А-30UHJ-1600-TD

Объекты III очереди строительства
ЗАО СГК (ТЭЦ)

Трубопроводы машзала БВД в осях 16-28, рядах А-В и внутристанционные трубопроводы.

| Стадия | Лист | Листов |
|---|---|---|
| р | 30.5 | |

| | | |
|---|---|---|
| Н. контр. | Михеев | |
| Проверил | Шкитилева | |
| Разработал | Сапонджян | |

Рециркуляция ПЭН ВД №№8,9.
Часть 1/2. Деталь 25.

ОТКРЫТОЕ АКЦИОНЕРНОЕ ОБЩЕСТВО ИНСТИТУТ
ТЕПЛОЭЛЕКТРОПРОЕКТ
НИЖНИЙ НОВГОРОД